BALANÇO TÉRMICO - Caldeira Campo Grande

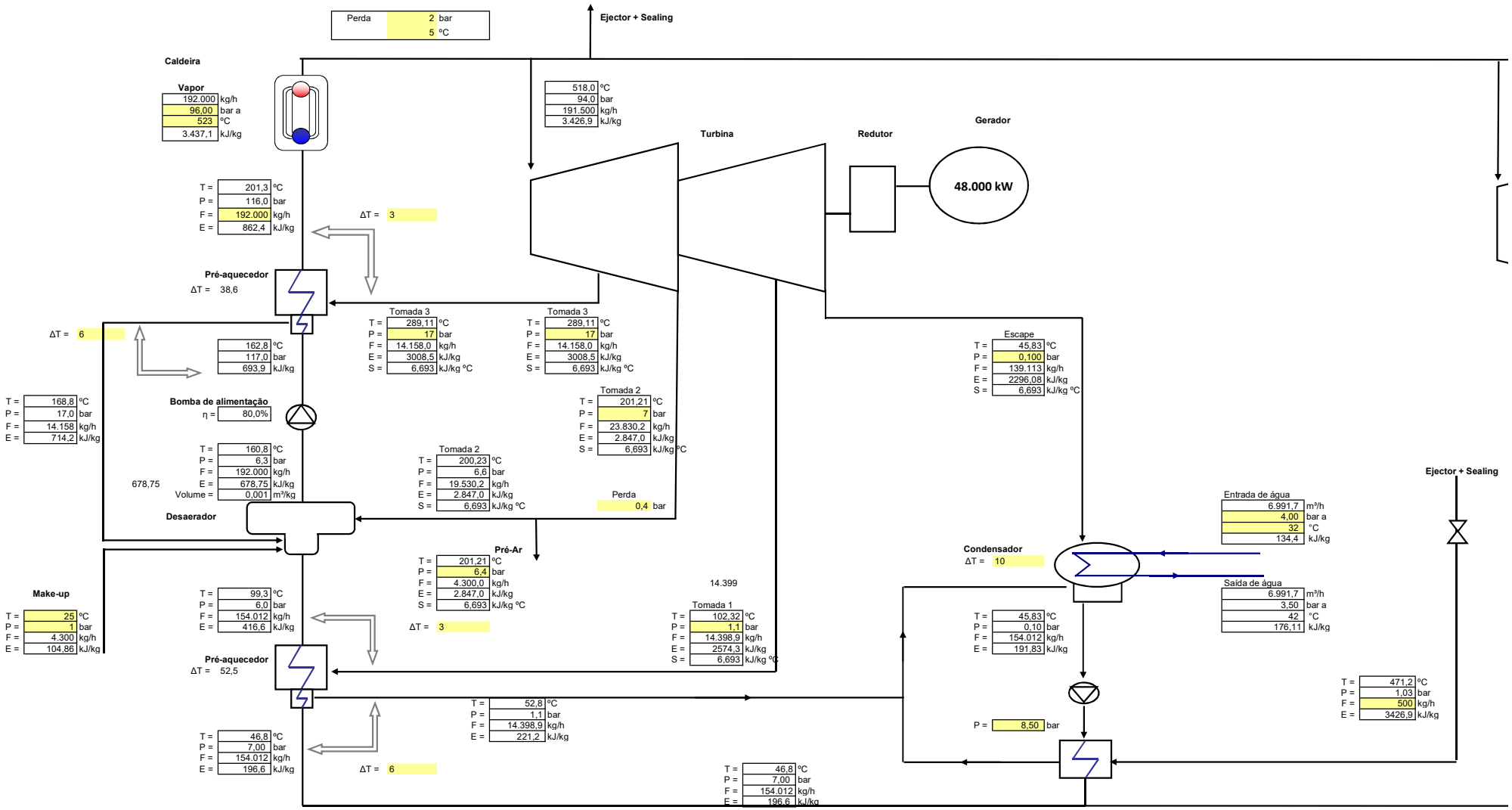
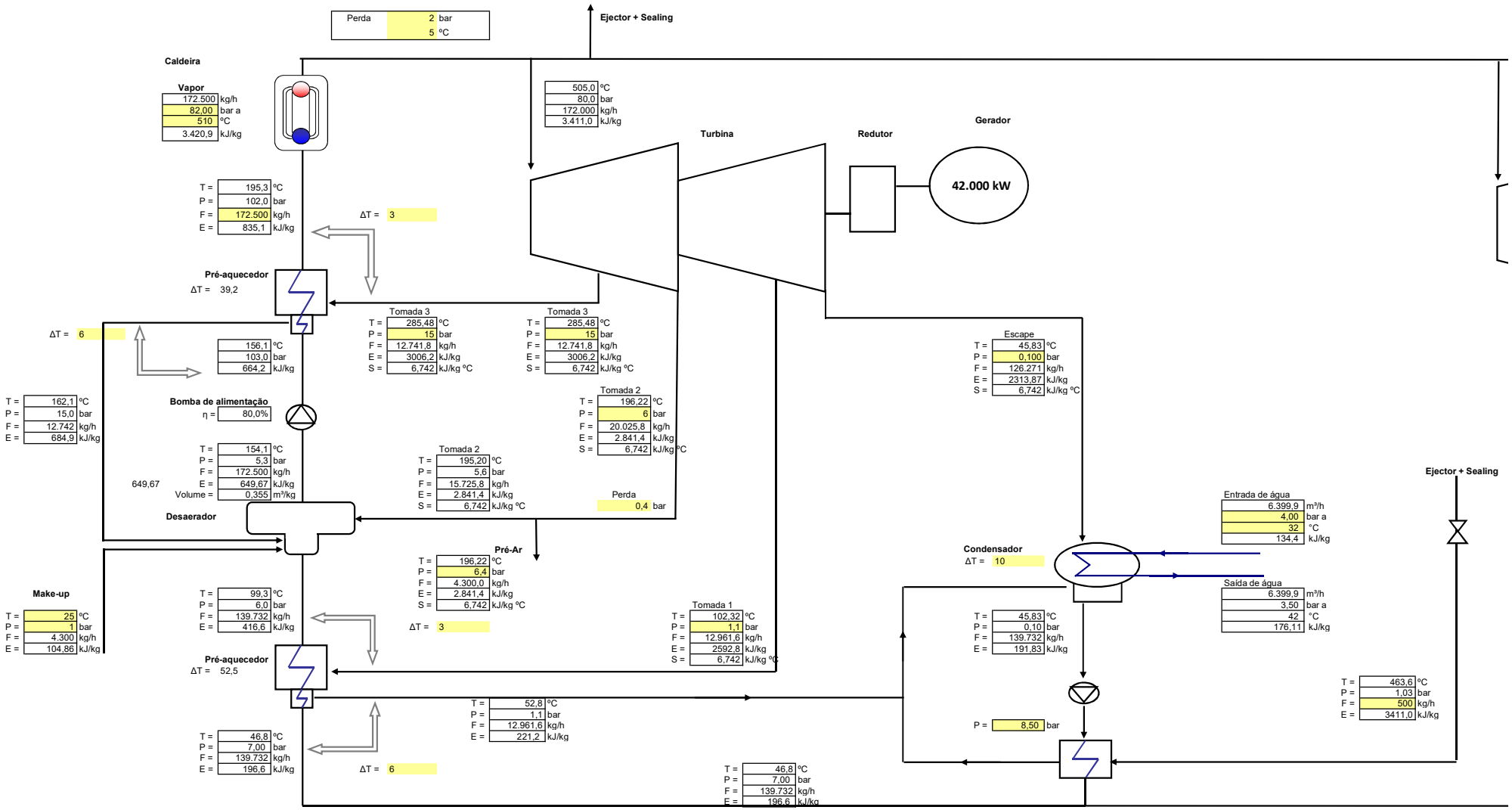
BALANÇO TÉRMICO - Caldeira UTE Lençóis